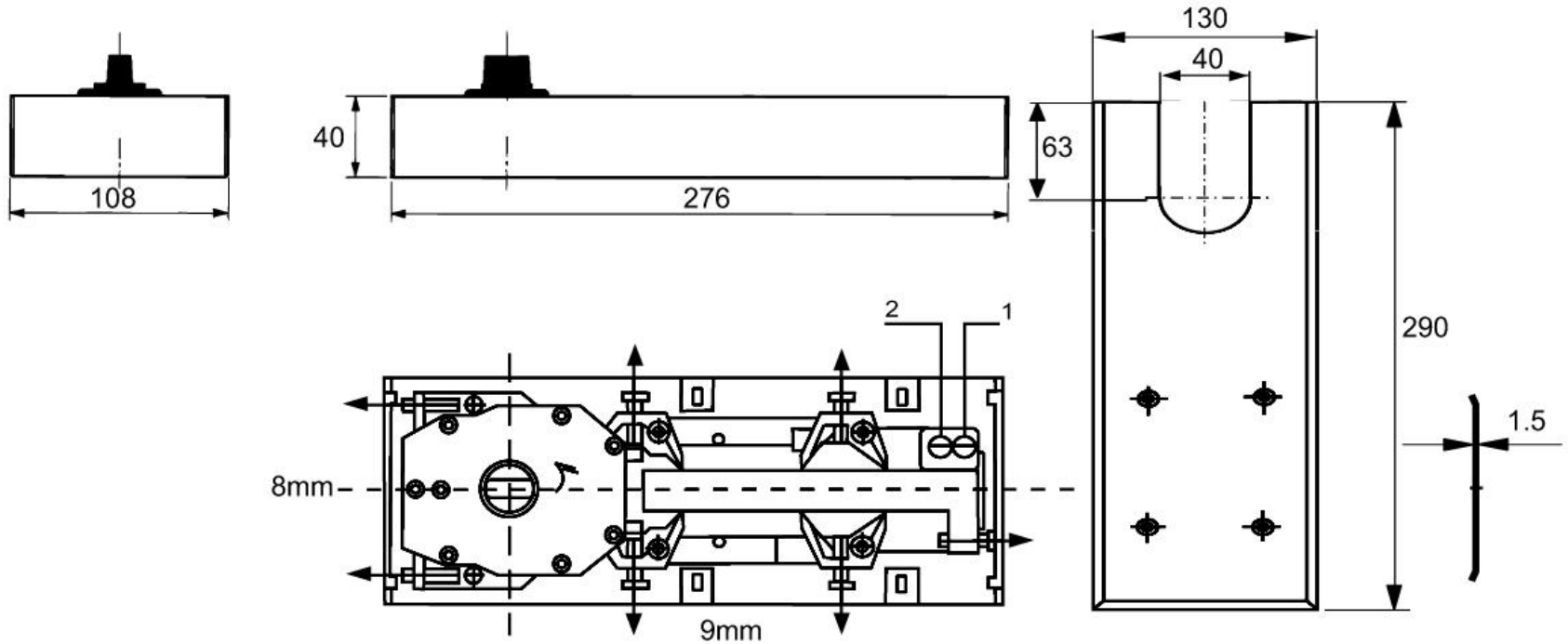
108
40
276
130
40
63
290
1.5
2
1
8mm
9mm